Türgriff - Platin gebürstet

11 000 980

	Platin gebürstet	11 000 980-06
	Chrom	11 000 980-00
	Schwarz matt	11 000 980-33

Benötigtes Zubehör

	Befestigungssatz für einseitige Glasmontage - ●Zur Installation auf Glasfliesen	12 350 970 90

Benötigtes Zubehör

	Befestigungssatz für zweiseitige Glasmontage -	12 351 970 90

Türgriff - Platin gebürstet

11 000 980

mm [inches]

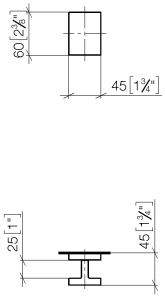

Türgriff - Platin gebürstet

11 000 980

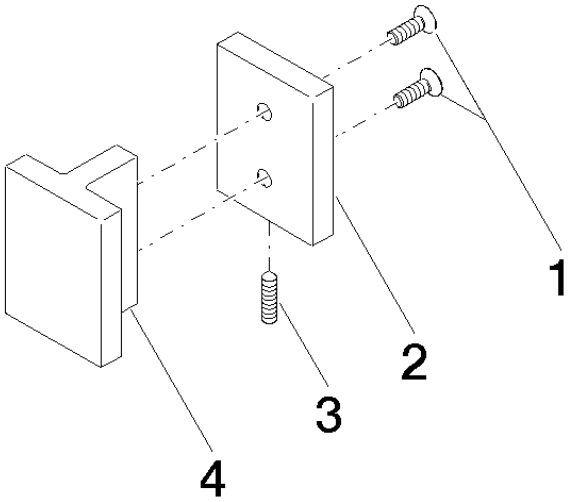

Ersatzteilstückliste

Nr.	Artikelnummer	Benennung	Verbaumenge	Lieferzeit
1	09 30 30 170 90	Schraube	2	2
2	08 17 98 557-06	Abdeckung	1	10
3	04 31 11 113 00 90	Stift	1	2
4	08 17 98 558-06	Griff	1	10